TH 627

Телескопические погрузчики

Подвижный и эффективный

Модель погрузчика TH627 – оптимальное решение для подъема на высоту до 6 метров. Он совмещает маневренность с высокой производительностью и сохраняет устойчивое положение даже при экстремальных нагрузках.

- Выбросы выхлопных газов в соответствии с нормой Stage IIIB благодаря новейшей технологии двигателя
- Сажевый фильтр дизельного двигателя доступен в качестве опции
- В стандартной комплектации оборудован тремя типами рулевого управления: полноприводная система управления, переднеприводное управлениеи режим «крабьего хода»
- Комфортная работа благодаря независимому от нагрузки распределению потока гидравлической системы и джойстику с электронным управлением
- Удобная функция автоматического возврата ковша для еще более быстрой работы (доступна в качестве опции)

Доступны два варианта высоты кабины
Вариант с более низкой кабиной идеально подходит для низкой высоты подъема.
Более высокая кабина обеспечивает лучший круговой обзор и дорожный просвет.

Три типа управления
Движение на трассе или маневры в условиях ограниченного пространства: Телескопический погрузчик Wacker Neuson доказывает свои возможности при каждом использовании благодаря трем различным типам управления, которые позволяют превратить транспортировку материалов в детскую игру.

Полноприводная система управления:
чрезвычайная маневренность благодаря углу поворота 2 x 40 градусов.

Переднеприводное управление:
уверенное управление даже при быстром
передвижении по дороге.

Режим «крабьего хода»
идеально подходит для параллельного движения и маневрирования
в условиях ограниченного пространства.

Система-ассистент для оператора VLS (система вертикального подъема)

Работайте эффективно и в полной безопасности – с системой поддержки оператора VLS (система вертикального подъема) Вы с легкостью справитесь с этой задачей. Ровное и быстрое опускание телескопической стрелы с одновременным полуавтоматическим движением телескопической системы обеспечивает плавность работы даже для неопытных операторов. Кроме того, практически вертикальное движение при подъеме и опускании обеспечивает высокую устойчивость телескопического погрузчика.

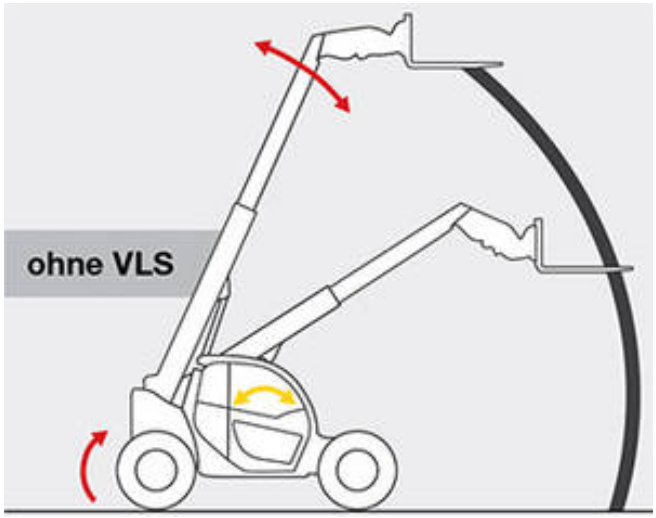

Системы обычного типа (без VLS)
Данные машины могут достичь предельных значений нагрузки при опускании.

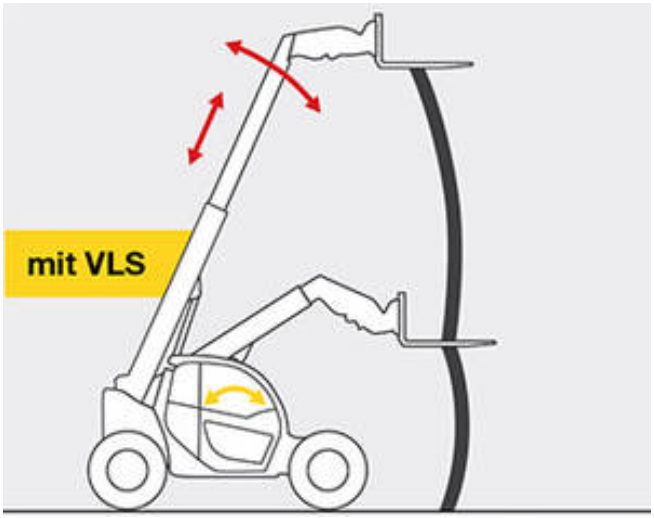

Система-ассистент для оператора VLS
Практически вертикальное движение. Отсутствует смещение момента нагрузки в продольном направлении относительно машины.

Рабочая нагрузка
Реакция загрузочной системы

Компетентность телескопического погрузчика обеспечивает преимущества.

Высокая грузоподъемность

Наши телескопические погрузчики предназначены для обеспечения высокой производительности. Они впечатляют способностью быстро перемещать большие объемы материала при каждом использовании.

Работайте безопаснее, чем когда-либо

Безопасно, комфортно и в то же время эффективно: В случае, например, риска перегрузки, инновационная система поддержки оператора VLS (система вертикального подъема) переключается в полуавтоматический режим, «интеллектуально» управляя телескопическим движением и перемещением груза вниз по вертикали.

Больше обзор – выше безопасность

Вы получаете выгоду от улучшения управляемости и большей безопасности при работе благодаря оптимальному обзору навесного оборудования и рабочей среды.

Определите местонахождение телескопических погрузчиков в любое время

С помощью глобальной системы мониторинга Вы всегда сможете определить точное местонахождение ваших машин.

Малый радиус поворота, высокая выходная мощность

Маневренные телескопические погрузчики позволяют разворачиваться на месте, что дает Вам идеальную маневренность на самых компактных рабочих площадках.

Мы выделяем особо экономичные и экологически чистые продукты, такие как телескопический погрузчик с системой VLS, помечая их знаком ECO.
www.wackerneuson.com/eco

Технические характеристики

Рабочие параметры	
Вес	5.000 кг
Радиус поворота	3.670 мм
Параметры двигателя	
Изготовитель двигателя	Kohler
Мощность двигателя	55,4 кВт
Рабочий объем	2.482 см³
Нормы выбросов	IIIB
звука излучения в ухо оператора	80 дБ(A)
Силовая передача	
Ходовой привод	гидростат.
Скорость (стандартный)	0–20 км/ч
Скорость (опция)	0–30 км/ч
Система координат	ось управления планетарного привода
Общий угол раскачки	20 °
Гидравлика управления и рабочая гидравлика	
Поворот управляемых колес	2x38 °
Рабочий насос	шестеренчатый насос
Производительность подачи	90 л/мин
Давление	240 бар
кинематика	
Объем ковша	0,85 м³
Общий угол поворота	132 °
Грузоподъемность при макс. высоте подъема	1.800 кг
Грузоподъемность при максимальном выдвижении	1.000 кг
Высота подъема макс.	5.730 мм
Грузоподъемность макс.	2.700 кг
Радиус действия макс.	3.156 мм
Заправочные объемы	
Емкость топливного бака	100 л
гидравлический бак	75 л

Указанные данные относятся к стандартному оборудованию. Значения могут отличаться при выборе дополнительных опций. Все права защищены.

Размеры

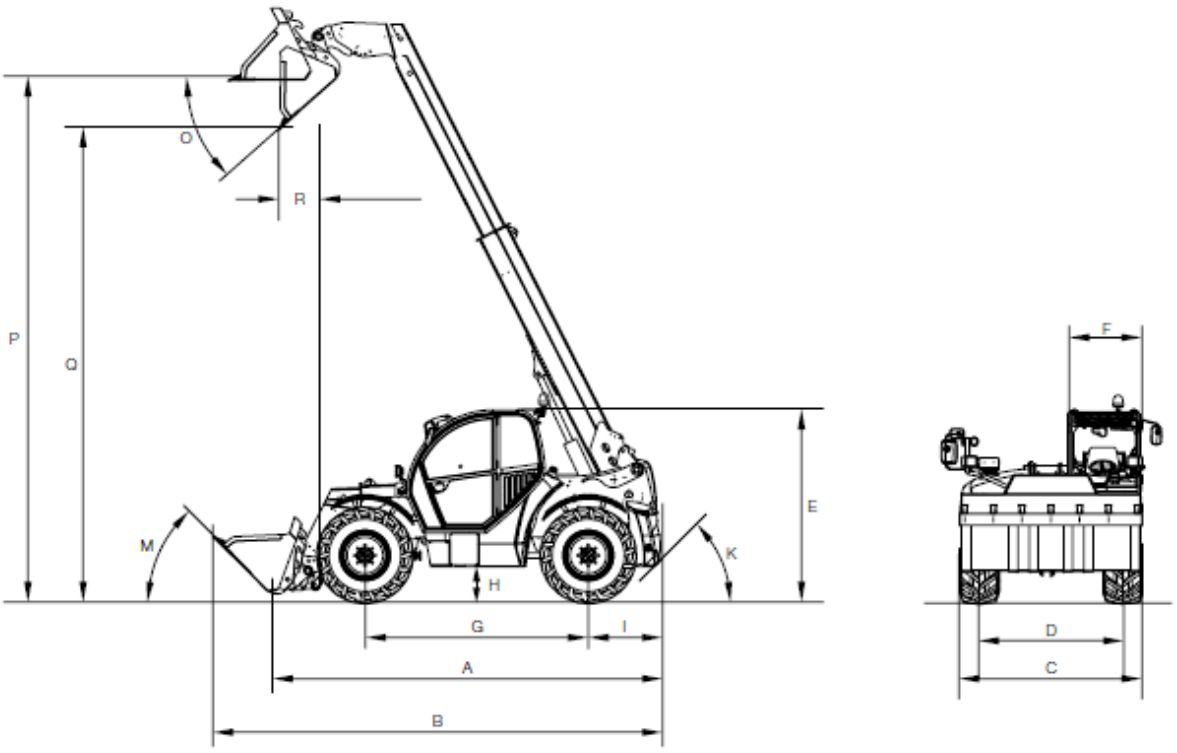

A	Длина overall	4.400 мм
B	Длина со стандартным ковшом	4.958 мм
C	Ширина со стандартными шинами	1.960 мм
D	Ширина колеи	1.660 мм
E	Высота кабина	1.980 мм
F	Ширина кабина	825 мм
G	Колесная база	2.650 мм
H	Дорожный просвет	302 мм
I	От центра задней оси до конца транспортного средства	620 мм
M	Угол запрокидывания на максимальной высоте (ковш)	45 °

O	Угол опрокидывания (ковш)	40 °
P	Высота выгрузки со стандартным ковшом	5.600 мм
Q	Высота разгрузки макс.	5.280 мм
R	Ширина желоба со стандартным ковшом	680 мм

Примечание
Обратите внимание, что доступность различных видов оборудования может варьироваться в зависимости от страны, в которой находится заказчик. Вполне возможно, что определенная информация или выпускаемый продукт могут быть недоступны в вашей стране. Более точная информация о мощности двигателя приведена в руководстве по эксплуатации; фактическая отдаваемая мощность может изменяться в зависимости от условий эксплуатации.
За исключением ошибок и пропусков. Изображения.
Copyright © 2018 Wacker Neuson SE.